רוכב תבור

דף טכני

אודות המוצר

- רוכבי תבור הינם קו מוצרים חדשני הנמצא בשלבי אישור פטנט בינלאומי.
- הרוכבים משמשים לפיצול, הסתעפות והוספת קווים מקו ראשי ומיועדים לשימוש עם צנרת PVC, PE, PP.
- רוכב תבור חוסך עד 70% מזמן ההתקנה של רוכב רגיל הודות לתכנון מבנה חדשני.
- רוכב תבור מגיע בתצורה המוכנה לשימוש מידי הכוללת אום וברג אחד בלבד המגיעים מורכבים מראש על הרוכב ביחד עם האטם. כל שנותר לעשות הוא להקיף את הצינור עם הרוכב, להטות את הברג ולהדק את האום.
- הרוכב מיוצר מפולימר מתקדם המחוזק בסיבי זכוכית ומבטיח שימוש עמיד לאורך שנים בכל תנאי שטח.
- עמידות גבוהה בפני מגוון רחב של כימיקלים.
- עמיד בפני חשיפה לשמש (UV).
- אטם ניטריל לאטימה מלאה ועמידות בפני כימיקלים

מאפייני המוצר

רוכב תבור מגיע מהמפעל כשהוא כבר מורכב ומוכן לעבודה:

- ציר נירוסטה המורכב מראש.
- ברג ואום אחד המורכבים מראשב בשיטת אחיזה חדשנית.
- אטם המורכב מראש, בשיטת המונעת נפילתו.
- אין צורך בשקית ניילון – ידידותי לסביבה!
- ניתן להזמין את הרוכב עם טבעת נירוסטה וברג +אום עשויים נירוסטה.

מאפיינים טכניים

<u>מידות ומאפיינים</u>

- רוכב תבור מסופק במידה 25-63 מ"מ, ועם הברגת פנים " 3/4
- רוכב תבור עומד בתקן של המידות והמאפיינים הנדרשים לפי הסטנדרטים ISO 134
- הברגות BSP מיוצרות בהתאם לתקני EN 10226, ISO 7, DIN 2999
- לחץ עבודה : PN10
- החומרים התרמו-פלסטיים המשמשים לייצור הרוכב הינם בעלי יכולת עמידות בפני פגיעה ועמידות גבוהה כנגד פגעי מזג אויר ומוגן בפני קרינת UV

צרו קשר: **פלס-פיט בע"מ** | א.ת בר-לב ת.ד 21| 2015600
contact@plas-fit.com
טל: 04-6445585 | פקס: 04-6438399

מבנה וחומרים

מספר	חלק	חומר
1	אום	פלדה מגולוונת או נירוסטה*
2	בורג	פלדה מגולוונת או נירוסטה*
3	ציר	נירוסטה
4	גוף	פוליפרופילן משוריין בסיבי זכוכית
5	אטם	NBR
6	טבעת חיזוק	נירוסטה (אופציונלי)

* פלדה מגולוונת מסופקת כסטנדרט. ניתן להזמין בורג ואום מנירוסטה

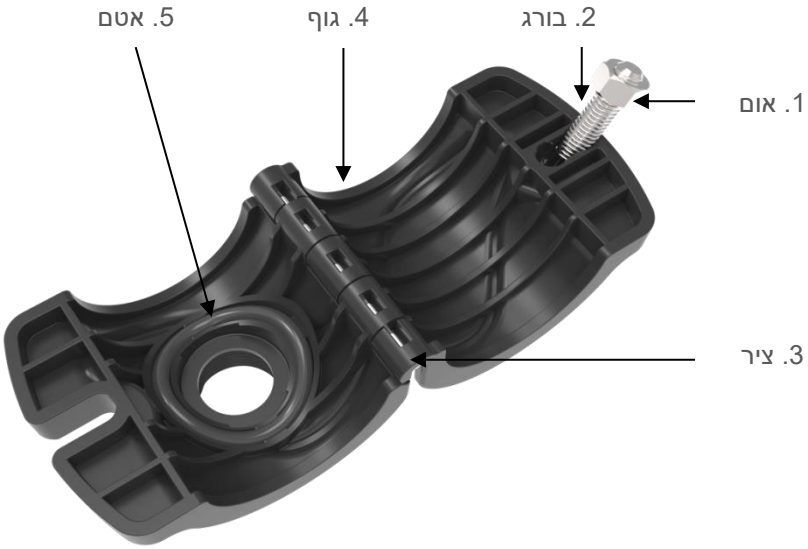

היצע מוצרים

גודל	תיאור מוצר	מק"ט
25 X 3/4"	רוכב תבור בורג אחד 25-3/4	34025R0202
32 X 3/4"	רוכב תבור בורג אחד 32-3/4	34032R0202
40 X 3/4"	רוכב תבור בורג אחד 40-3/4	34040R0202
50 X 3/4"	רוכב תבור בורג אחד 50-3/4	34050R0202
63 X 3/4"	רוכב תבור בורג אחד 63-3/4	34063R0202

גודל	תיאור מוצר	מק"ט
25 X 3/4"	רוכב תבור בורג אחד נירוסטה 25-3/4	34025R1202
32 X 3/4"	רוכב תבור בורג אחד נירוסטה 32-3/4	34032R1202
40 X 3/4"	רוכב תבור בורג אחד נירוסטה 40-3/4	34040R1202
50 X 3/4"	רוכב תבור בורג אחד נירוסטה 50-3/4	34050R1202
63 X 3/4"	רוכב תבור בורג אחד נירוסטה 63-3/4	34053R1202

גודל	תיאור מוצר	מק"ט
25 X 3/4"	רוכב תבור בורג אחד עם טבעת חיזוק 25-3/4	34025R0202-N
32 X 3/4"	רוכב תבור בורג אחד עם טבעת חיזוק 32-3/4	34032R0202-N
40 X 3/4"	רוכב תבור בורג אחד עם טבעת חיזוק 40-3/4	34040R0202-N
50 X 3/4"	רוכב תבור בורג אחד עם טבעת חיזוק 50-3/4	34050R0202-N
63 X 3/4"	רוכב תבור בורג אחד עם טבעת חיזוק 63-3/4	34063R0202-N

צרו קשר: **פלס-פיט בע"מ** | א.ת בר-לב ת.ד 21| 2015600
contact@plas-fit.com
טל: 04-6445585 | פקס: 04-6438399